SPG P

Gommini passacavo grandi piramidali

NEW

- Soluzione universale per cavi senza connettori da 17 a 33 mm di diametro
- Utilizzabile in tutti i telai della serie DES
- IP66
- UL94-V0 per entrambi i colori

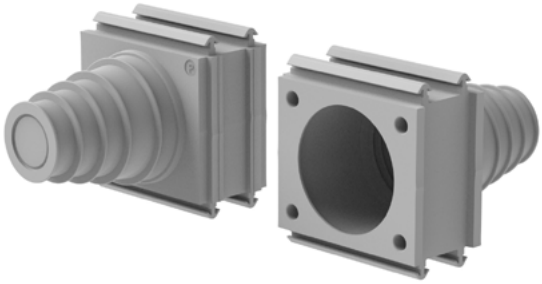

Modello	Codice	Range diametro del cavo	Pz x conf.
SPG PG	1731020745	17-33	10
SPG PB	1731020748		10

I gommini della serie SPG P sono indicati per l'utilizzo con cavi senza connettori. Si utilizzano tagliando il cono nel punto corrispondente all'intervallo in cui rientra il diametro del cavo. È inoltre possibile fissare il cavo con una fascetta.

Caratteristiche

Materiale: TPE

Infiammabilità: autoestinguente sec. UL94-V0

Temperatura: -40°C… +110°C (statica)

Proprietà: senza alogeni, senza siliconi

Prodotti correlati

TELAI DES

DESPRED

DESCLICK 50

Dimensioni [mm]

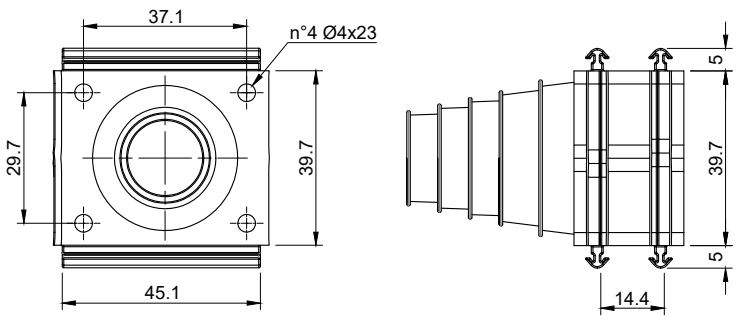

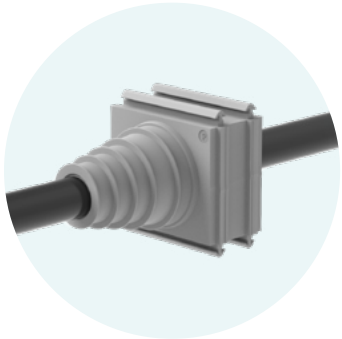

* Indoor only

c UL us pending · IP66 · NEMA 12, 4X* · HL3 EN 45545-2 · APPROVED MARINE TYPE · ECOLAB · UL94-V0 · UV ISO 4892-2A · RoHS COMPLIANT

© Detas SpA - ISO9001/ ISO14001 certified company

Via Treponti, 29 - 25086 Rezzato BS - Italy - Tel. +39 030 2594120 - info@detasultra.com - **www.detasultra.com**