MSG

Mollette di schermatura per guida DIN TS15

NEW

- Per cavi con diametro da 1,5 a 9 mm
- Possibilità di ottenere la messa a terra della schermatura e la funzione antistrappo con un unico dispositivo
- Possibilità di montare le mollette facilmente senza dover servirsi di attrezzi
- Costante pressione della molletta sulla calza del cavo senza bisogno di controlli e verifiche

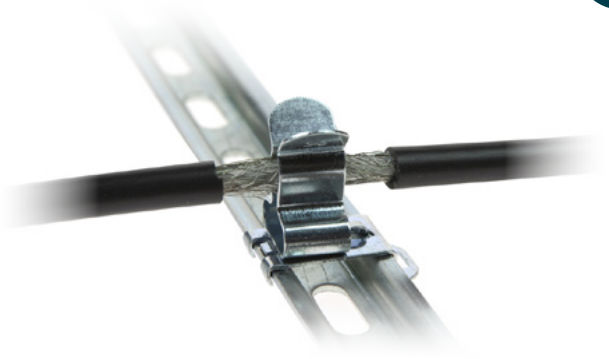

Modello	Codice	Campo di serraggio [mm]	Dimensioni [mm] H	Pz x conf.
MSG 1.5-3	1734060110	1,5 - 3	18,3	50
MSG 3-6	1734060120	3 - 6	21	
MSG 7-9	1734060130	7 - 9	23,2	

Le mollette di schermatura MSG consentono di eseguire facilmente e in modo efficace la messa a terra della schermatura dei cavi. Garantiscono la funzione antistrappo sul cavo mediante il fissaggio con fascetta.

Le mollette MSG possono essere usate su guida DIN da 15 mm.

Caratteristiche

Materiale: acciaio per molle zincato

Dimensioni [mm]

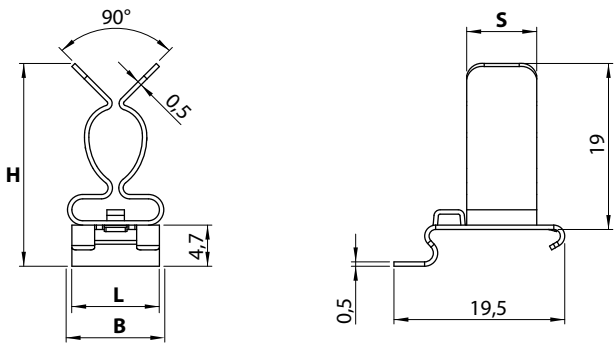

© Detas SpA - ISO9001/ ISO14001 certified company
Via Treponti, 29 - 25086 Rezzato BS - Italy - Tel. +39 030 2594120 - info@detasultra.com - **www.detasultra.com**