DES L1/L2/L3

Telai divisibili per cavi con e senza connettori

- Per 1,2 o 3 inserti piccoli SPP
- Viti di chiusura telaio in AISI304
- Certificato IP66, NEMA 4X* con ogni combinazione di gommini
- Tenuta cavo sec. EN 62444
- Robusto IK10
- Guarnizione costampata sec. ULV94-V0
- Versione ATEX su richiesta (vedi gruppo 7)
- Versione con inserti filettati su richiesta

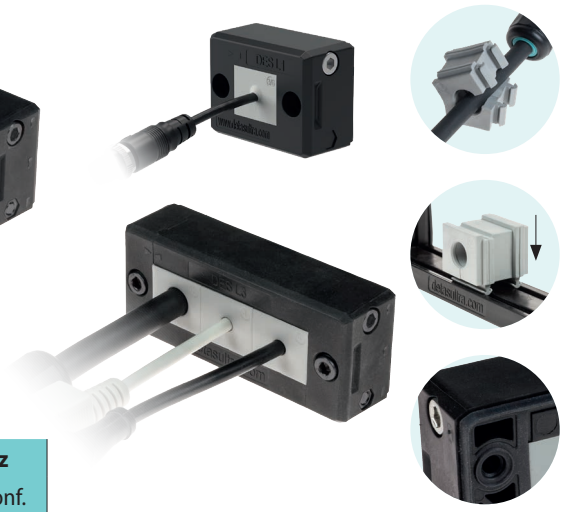

Modello	Codice	Alcune configurazioni possibili	Apertura max. [mm]	Pz x conf.
DES L1	**1731010001**		**21 x 18**	**10**
DES L2	**1731010002**	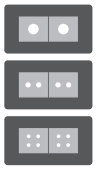	**40 x 18**	
DES L3	**1731010003**	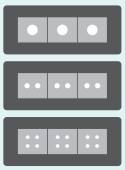	**63 x 18**	

Su richiesta:	**1731991010**	**Set di 2 viti di fissaggio in AISI304 con finitura Black Geomet**

I telai divisibili DES L1, L2 ed L3 permettono il passaggio di cavi con connettori con diametri da 2 a 17 mm grazie ai vari gommini disponibili.

Il grado di protezione IP66 oppure NEMA 4X* si ottiene con ogni combinazione di gommini (singoli, doppi, quadrupli, a sfondamento).

La guarnizione costampata e quindi la completa autoestinguenza V0 del sistema fanno della serie DES un prodotto unico nel suo genere.

Caratteristiche

Materiale: PP+GF

Infiammabilità: autoestinguente sec. UL94-V0

Temperatura: -40°C… +155°C (statica)

Proprietà: senza alogeni, senza siliconi

Prodotti correlati

Gommini SPP (da pag. 43)

Punzonatrice idraulica HY360 (pag. 129)

DES caps (pag. 58)

Dimensioni [mm]

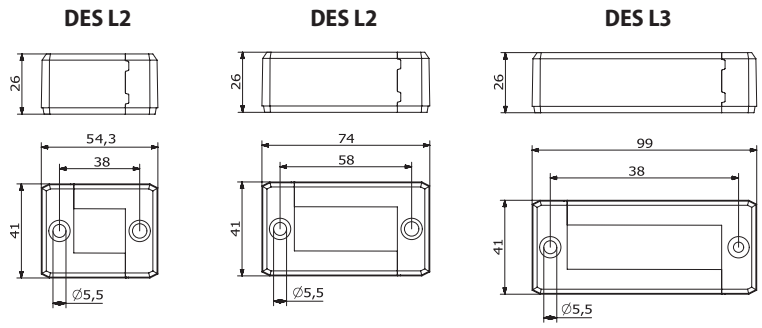

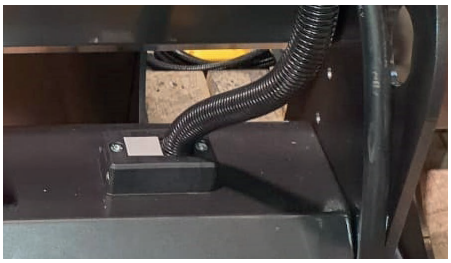

* Indoor only

IP66 | UL TYPE 12, 4X | HL3 EN 45545-2 | ECOLAB | UL94-V0 | UV ISO 4892-2A | RoHS COMPLIANT | IK10

© Detas SpA - ISO9001/ ISO14001 certified company

Via Treponti, 29 - 25086 Rezzato BS - Italy - Tel. +39 030 2594120 - info@detasultra.com - **www.detasultra.com**