DES FLAP CLICK

Telai per montaggio a scatto della serie DES CLICK

NEW

- Soluzione per una rapida installazione dei telai DES CLICK
- Guarnizione autoestinguente V0 compresa nella fornitura
- Forature standard
- IP54

Modello	Codice	Dimensioni [mm]		Apertura max.	Pz
		L1	L 2	[mm]	x conf.
DES FLAP 24 CLICK	**1731010424**	**156,6**	**68,1**	**112 x 39**	**10**
DES FLAP 16 CLICK	**1731010416**	**132,6**	**68,1**	**86 x 39**	
DES FLAP 10 CLICK	**1731010410**	**109**	**68,1**	**63 x 39**	
DES FLAP Q CLICK	**1731010408**	**84,6**	**68,1**	**40 x 39**	

La serie DES FLAP CLICK permette di montare i telai DES 24 Click , 16 Click , 10 Click e Q Click a scatto ed è particolarmente indicata nel caso in cui si debba sfruttare la flessibilità di montaggio dei telai passacavo. L'assenza totale di viti rende l'operazione rapida e sicura.

Caratteristiche

Materiale: PC+GF

Infiammabilità: autoestinguente sec. UL94-V0

Temperatura: -40°C… +155°C (statica)

Proprietà: senza alogeni, senza siliconi

Prodotti correlati

DES 24 CLICK

DES 16 CLICK

DES 10 CLICK

DES Q CLICK

Dimensioni [mm]

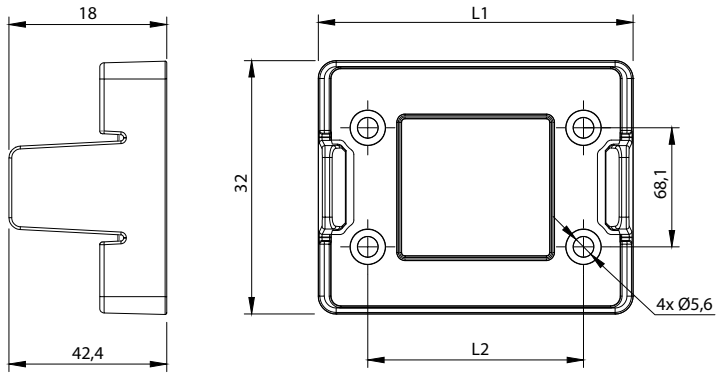

IP54 | NEMA 12 | UL TYPE 12 | ECOLAB | UL94-V0 | UV ISO 4892-2A | RoHS COMPLIANT

© Detas SpA - ISO9001/ ISO14001 certified company
Via Treponti, 29 - 25086 Rezzato BS - Italy - Tel. +39 030 2594120 - info@detasultra.com - **www.detasultra.com**

DETASULTRA