DES PDM Q ATEX

Passacavo con telaio interno e doppia membrana

- Elevato numero di cavi utilizzabili
- Perfetta tenuta meccanica
- Economico
- Certificato IP66, NEMA 4X*
- Versione con inserti filettati su richiesta

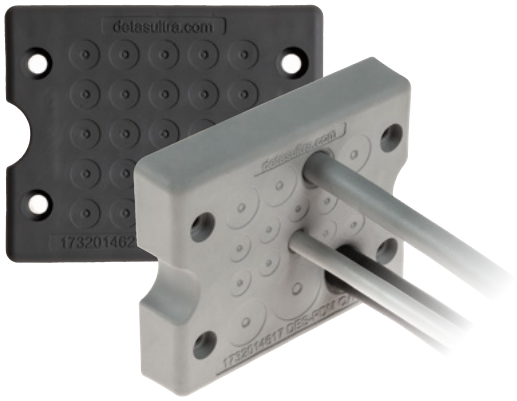

Doppia membrana parallela

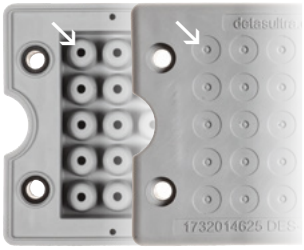

Modello	Codice	Nr. Cavi	Ø Cavi min/max [mm]	Dimensioni [mm] Apertura	Dimensioni [mm] Passacavo	Pz x conf.
DES PDM Q 13GA	1732314613	8 - 4 - 1 -	2,8 / 6,5 4,6 / 10,2 14,5 / 22	46 x 46	74x60	10
DES PDM Q 17GA	1732314617	10 - 4 - 2 - 1 -	2,8 / 6,5 4,6 / 10,2 6,8 / 12 8,6 / 16,2			
DES PDM Q 25GA	1732314625	25 -	2,8 / 6,5			
DES PDM Q 13BA	1732315614	8 - 4 - 1 -	2,8 / 6,5 4,6 / 10,2 14,5 / 22			
DES PDM Q 17BA	1732315618	10 - 4 - 2 - 1 -	2,8 / 6,5 4,6 / 10,2 6,8 / 12 8,6 / 16,2			
DES PDM Q 25BA	1732315626	25 -	2,8 / 6,5			

I passacavi DES PDM Q sono un'alternativa economica ed affidabile ai normali pressacavi industriali.

Dopo aver forato leggermente la membrana frontale, il cavo delle dimensioni richieste viene spinto attraverso la parete dove la seconda membrana permette una maggior tenuta meccanica e fluidica.

La serie DES PDM Q ATEX può essere utilizzata in zona 2 e 22 sec. IEC 60079-10.

Caratteristiche

Materiale: TPE

Infiammabilità: autoestinguente sec. UL94-V0

Temperatura: -40°C… +110°C (statica)

Proprietà: senza alogeni, senza siliconi

Prodotti correlati

Tappi IFP (pag. 85)

DES PDM caps (pag. 85)

Punzonatrice HY360 (pag.129)

Dimensioni [mm]

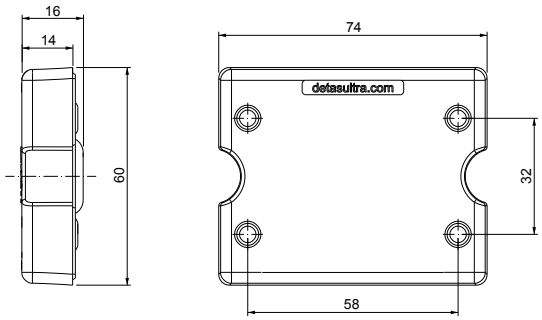

* Indoor only

IP66 | NEMA 12, 4X* | UL TYPE 12, 4X | HL3 EN 45545-2 | ECOLAB | UL94-V0 | UV ISO 4892-2A | RoHS COMPLIANT

© Detas SpA - ISO9001/ ISO14001 certified company

Via Treponti, 29 - 25086 Rezzato BS - Italy - Tel. +39 030 2594120 - info@detasultra.com - **www.detasultra.com**