Modell	Artikelnummer	Abmessungen [mm]	Stück /VPE
NEW MB14	1734000150	14 x 45	50
NEW MB22	1734000100	22 x 42	

Basisträger für DIN-Tragschienen

- Stahlsockel zur Befestigung verschiedener Geräte auf DIN-Tragschienen
- Schnelle Montage mit Nieten

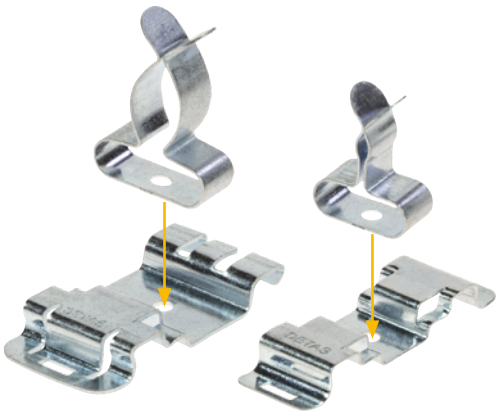

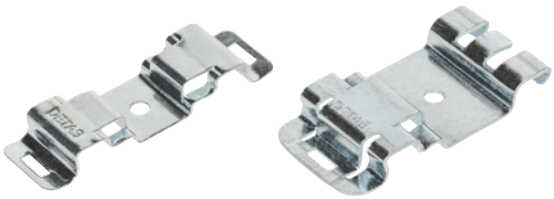

Abmessungen [mm]

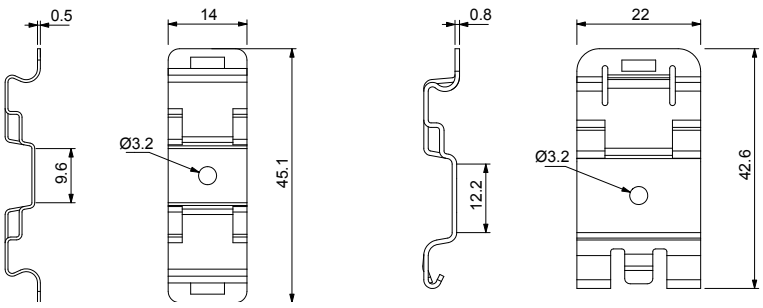

Die Basis-Träger MB ermöglichen die Befestigung von Kabeln oder Geräten auf der DIN-Schiene.

Das Gerät wird mit Nieten an der Basis befestigt.

Technische Daten

Material: Federstahl, verzinkt

4

© Detas Elektro GmbH - Am Hahn, 4 - D-97843 Eltmann
Tel. +49 - 9522 - 280 84 10 - detaselektro@detas.com - **www.detasultra.com**