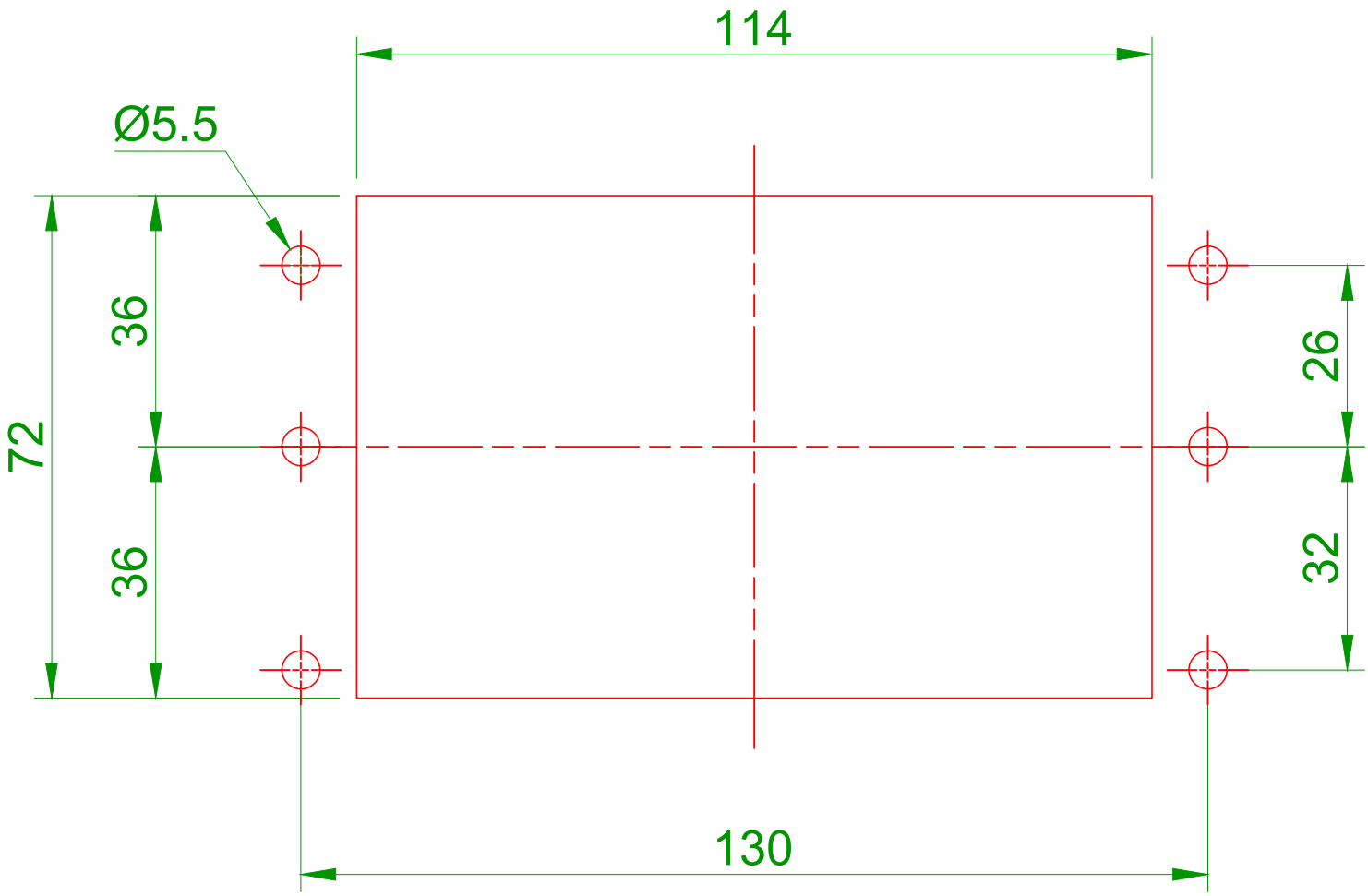
114
Ø5.5
72
36
36
26
32
130