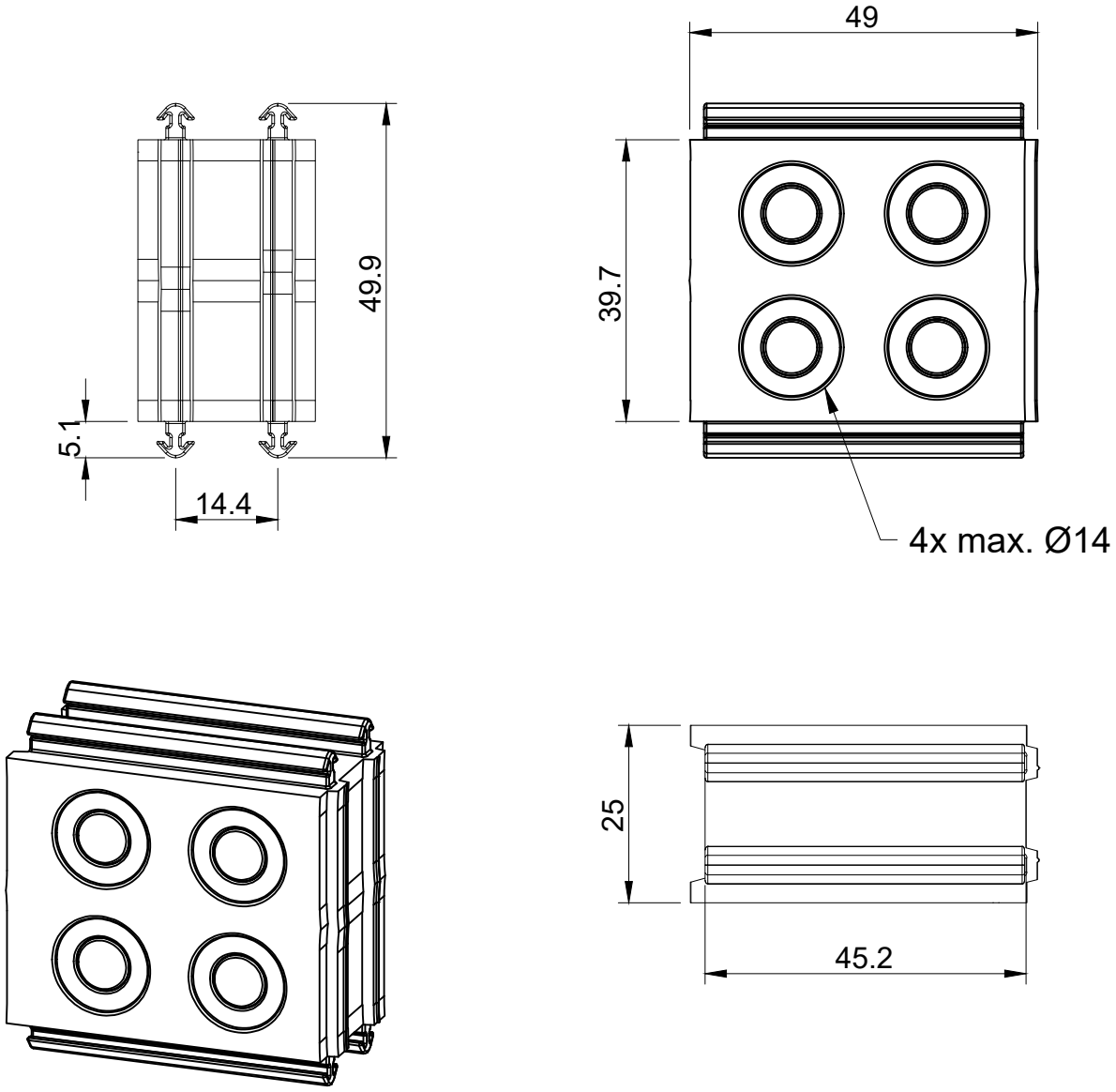

Black color version:
SPG M4B - 1731022404

Infiammabilità: UL94-V0, autoestinguente
Temperatura: -40°C … +110°C
Proprietà: senza alogeni, senza siliconi
Materiale: elastomero termoplastico (TPE)

c UL us Pending | IP66 | NEMA 12, 4X | UL TYPE 12, 4X | HL3 EN 45545-2 | APPROVED MARINE TYPE | ECOLAB | UL94-V0 | UV ISO 4892-2A | RoHS COMPLIANT | Ex

Codice / Code	Descrizione / Description	Rev.
1731022304	SPG M4G	000

Materiale / Material	Colore / Color	Peso / Weight (g)	Unità di misura / Measure units	Formato / Format	Scala / Scale	
TPE	Grigio	-	mm	A4	1:1	UNI-ISO 2768-mK

DETASULTRA
www.detasultra.com

Data / Date	Numero foglio / Sheet number	Numero progetto/ Project number
16/12/2025	-	-

Disegn. / Drawn	Note / Notes
F. Pozzi	-

QUESTO DISEGNO E LE SUE INFORMAZIONI SONO STRETTAMENTE RISERVATE DI PROPRIETA' DETAS SPA.
NON UTILIZZARE PER SCOPI DIVERSI DA QUELLI PER CUI SONO STATE FORNITE. DO NOT SCALE DRAWING.